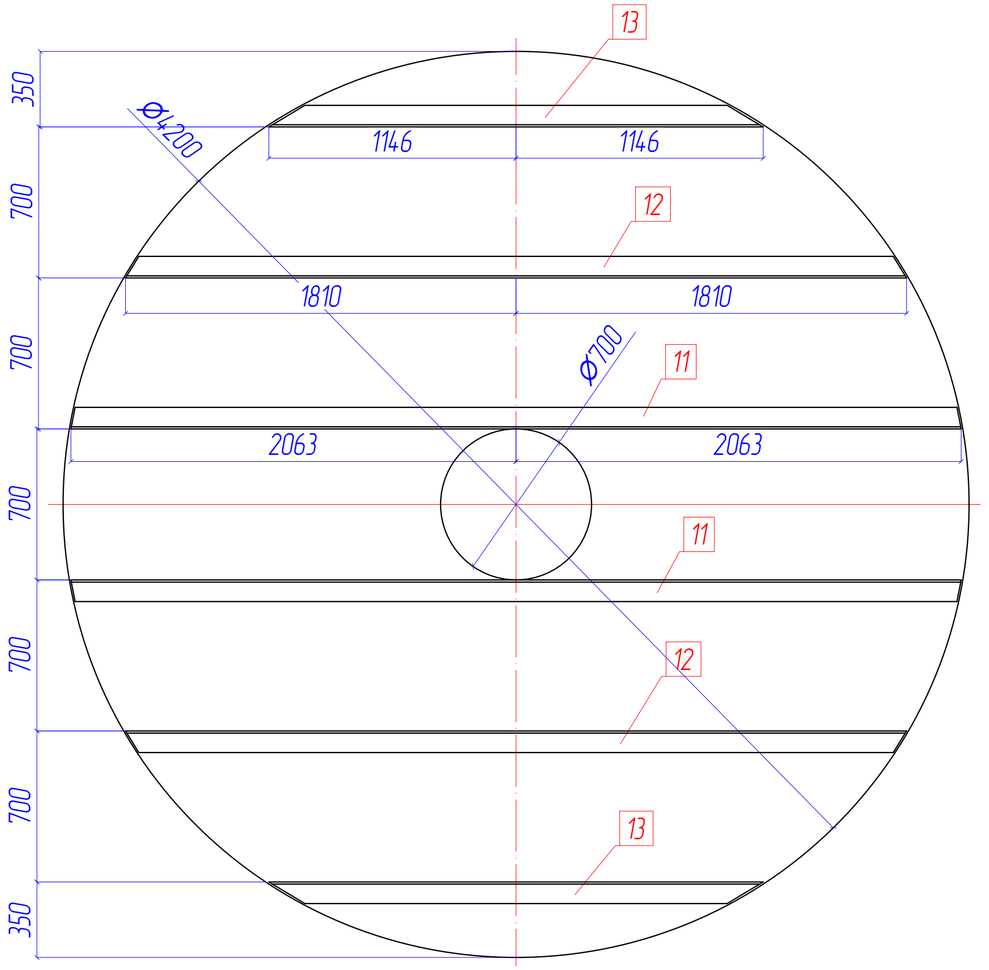

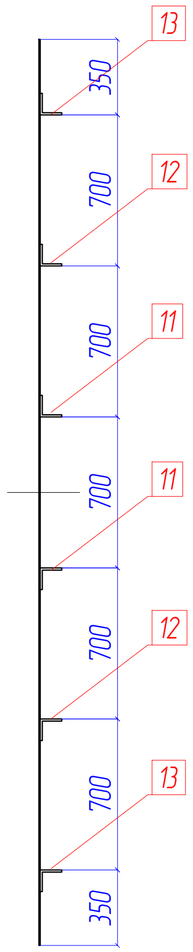

Спецификация металла

Марка	Поз	Сечение	Размер, мм	Кол-во, шт		Масса, кг			Марка стали	Прим.
				т	н	Ед.	Общ.	Марки		
К1	9	Лист s=6	1500x4300	2		303.8	607.6	1110.8		
	10	Лист s=6	650x3000	2		91.8	183.6			
	11	Уголок 100x100x10	4126	2		62.3	124.6			
	12	Уголок 100x100x10	3620	2		54.7	109.4			
	13	Уголок 100x100x10	2292	2		34.6	69.2			
	Наплавленный металл 1.5%						16.4			

Таблица отправочных марок

Марка	Кол-во, шт		Масса, кг	
	т	н	Ед.	Общ.
К1	2		1110.8	2221.6

раскладка листов для крышы бункера

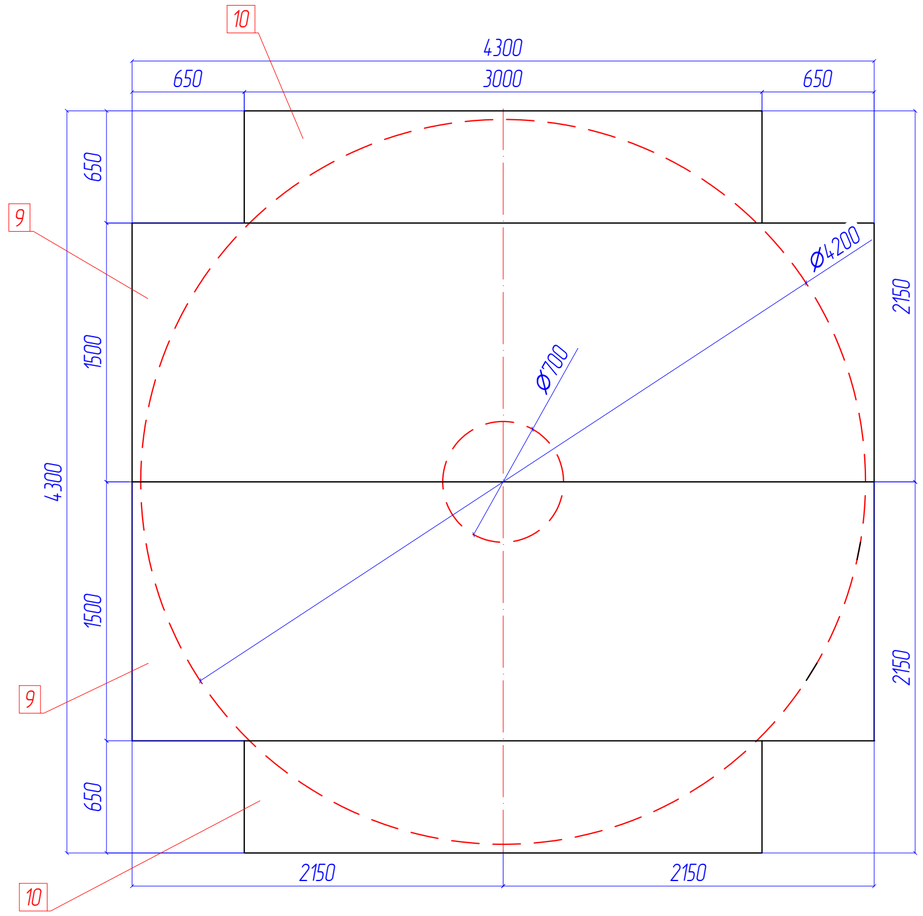

1. Работать совместно с XXX-XXX-XX КМ
2. Сварные швы по ГОСТ 5264-80
3. Катет сварного шва принять по наименьшей толщине свариваемых деталей, кроме оговоренных.
4. Покрытие эмаль ЭП-755 (3 слоя) по грунту ВЛ-02 (1 слой).

						XXX-XX-XX-КМД3
						Xxxxxxxx xxxxxxxxxxx xxxxxxxxxxxxxxx xxxxxxxxxxx.
Изм.	Кол.уч.	Лист	№ док.	Подп.	Дата	
Разработал						Силос-дозатор хранения сырья
Проверил						
Н. контр.						Цилиндр Ц1

Стадия	Лист	Листов
	25	

А2