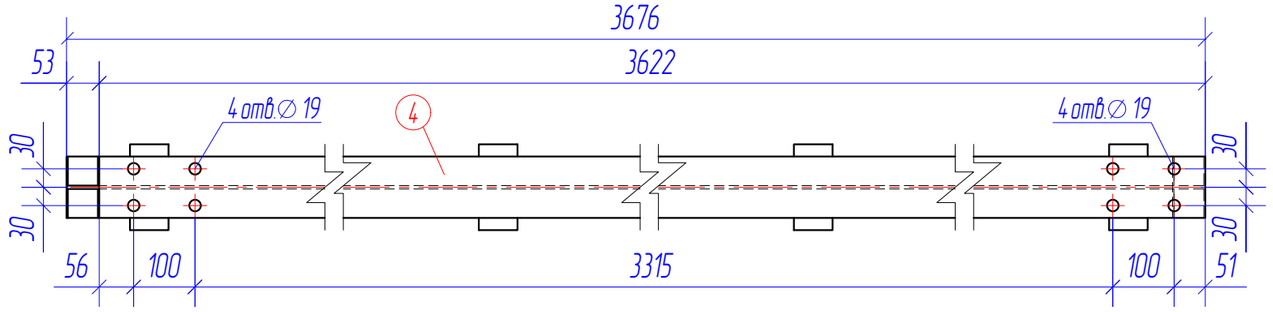

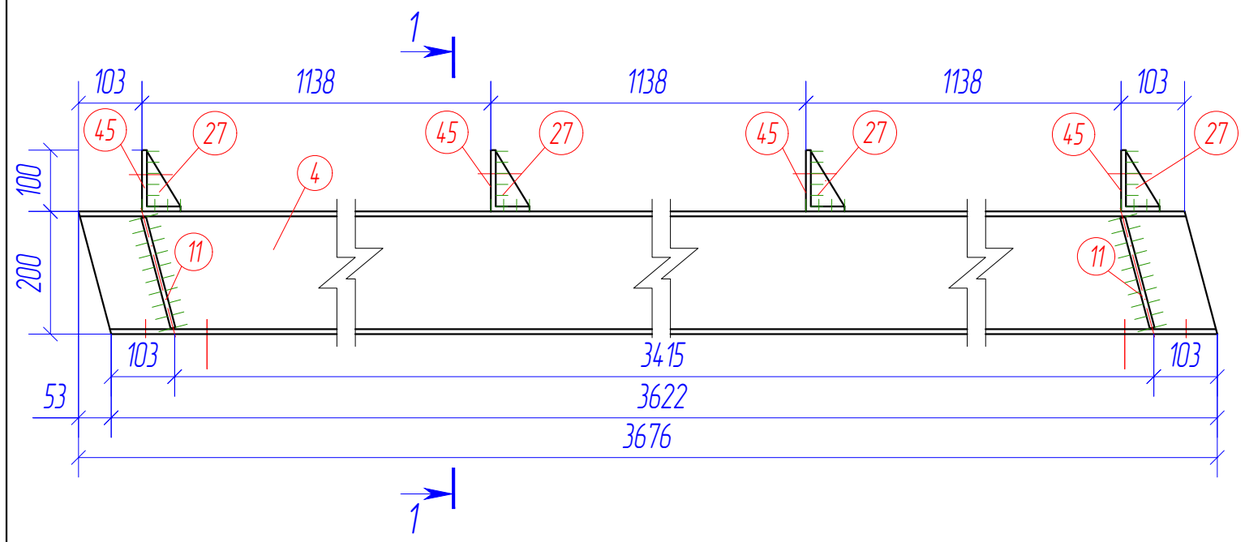

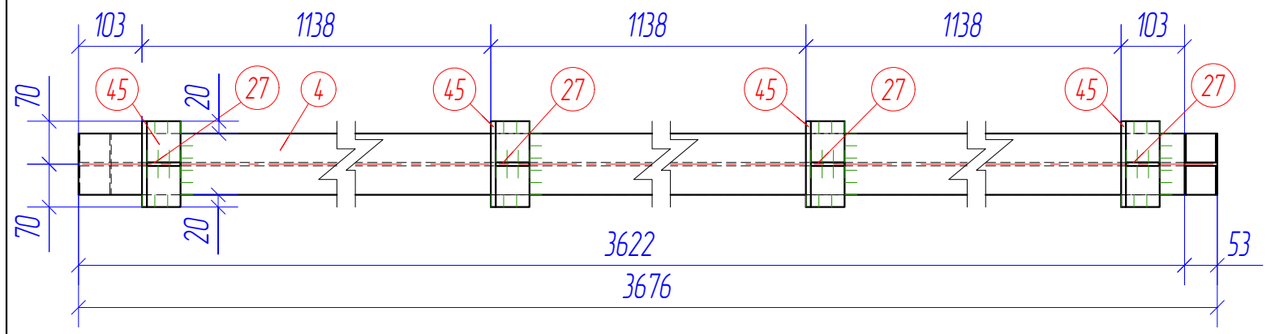

Спецификация стали

Марка	Поз.	Сечение	Длина, мм	Кол-во Т	Кол-во Н	Масса, кг ед.	Масса, кг всего	Масса, кг марки	Примеч.
	4	Двутавр 20Б1	3676	1		78.37	78.4		С245
	11	Лист -8х47	186	4		0.54	2.2		С245
	27	Лист -6х55	90	4		0.12	0.5		С245
	45	Уголок 100х63х8	140	4		1.38	5.5		С245
Б-6	Наплавленный металл, 1%						0.9	87.4	

Таблица отправочных марок

Марка	Кол-во, шт. т	Кол-во, шт. н	Масса, кг ед.	Масса, кг всех
Б-6	3		87.4	262.2

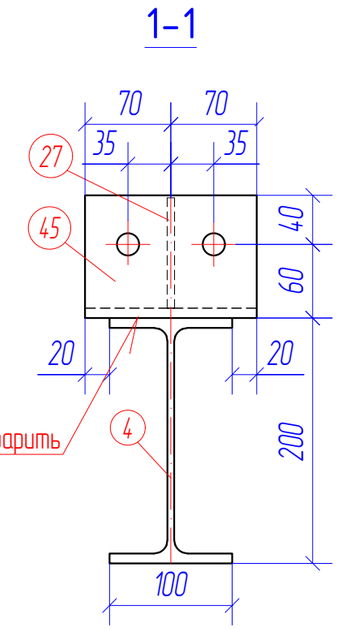

						ХХХ-ХХХ-ХХ-КМД	
						Хххххххххх хххххххххххххххх хххххххххххх.	
Изм.	Кол.уч.	Лист	№ док.	Подп.	Дата		
Разработал						Пристрой помещения электрощитовой к цеху помола	Стадия: / Лист: 16 / Листов:
Проверил							
Н. контр.						Балка Б-6	

А3