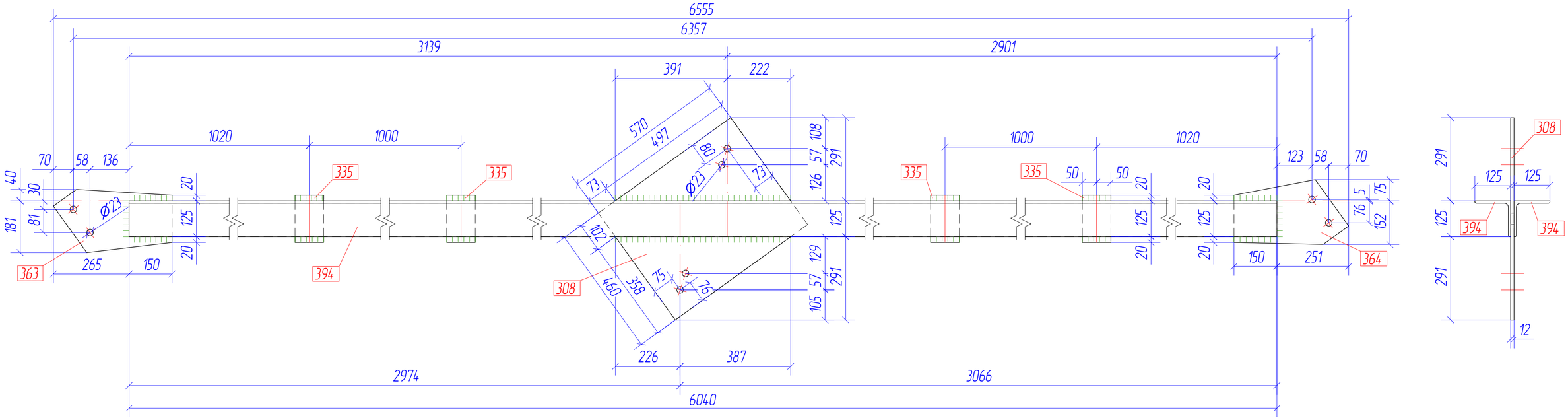

Спецификация стали

Марка	Поз.	Сечение	Длина, мм	Кол-во Т	Кол-во Н	Масса, кг ед.	Масса, кг всего	Масса, кг марки	Примеч.
	308	Лист -12х460	570	1		24.70	24.7		С255
	335	Лист -12х100	165	4		1.55	6.2		С255 Б.Ч.
	363	Лист -12х359	345	1		6.69	6.7		С255
	364	Лист -12х359	322	1		6.56	6.6		С255
	394	Уголок 125Х8	604.0	2		93.36	186.7		С255 Б.Ч.
Ве-14	Наплавленный металл, 1%						2.3	233.2	

Таблица отправочных марок

Марка	Кол-во, шт. т	Кол-во, шт. н	Масса, кг ед.	Масса, кг всех
Ве-14	1		233.2	233.2

Деталь поз. 308
Лист -12 х 460 х 570

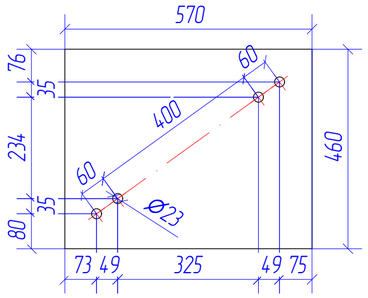

Деталь поз. 363
Лист -12 х 345 х 359

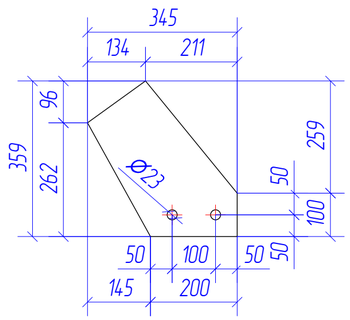

Деталь поз. 364
Лист -12 х 322 х 359

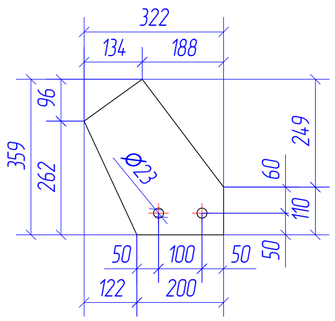

1. Общие указания см. 35-05-КМ лист 1.
2. Катет сварного шва принимать по наименьшей толщине свариваемого материала, кроме оговоренных.
3. Все отверстия диаметром 23 мм, кроме оговоренных.

Изм.	Кол.уч.	Лист	№ док.	Подп.	Дата	XX-XX-КМД			
						Хxxxxxx xxxxxxx xxxxxxxxxxxxxx xxxxx xxxxxxx.			
Разработал						Этажерка фильтрационной установки	Стадия	Лист	Листов
Проверил								254	
Н. контр.						Связь Ве-14			